"Przebudowa i rozbudowa Oczyszczalni Ścieków w Legnicy w części ściekowej"

ISTNIEJĄCY BUDYNEK KRAT I POMPOWNI GŁÓWNEJ ŚCIEKÓW

KONSTRUKCJA SCHODÓW STALOWYCH S1

SKALA 1:20

WIDOK Z GÓRY

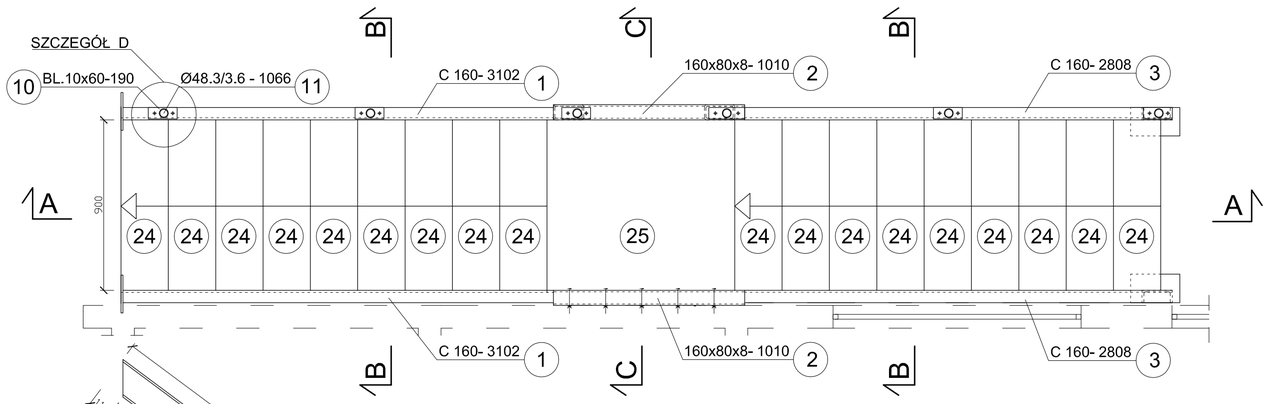

PRZEKRÓJ A-A

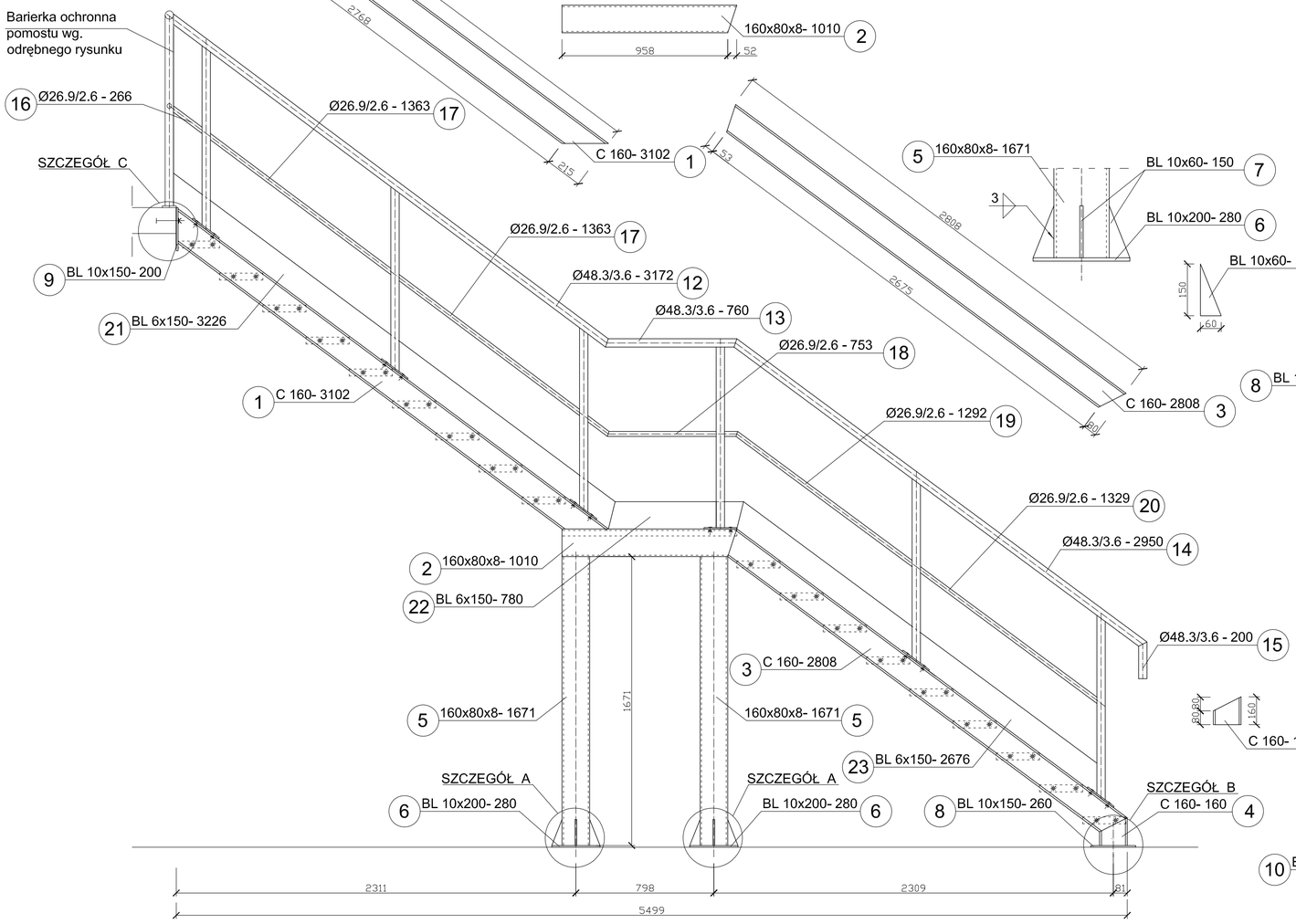

PRZEKRÓJ B-B

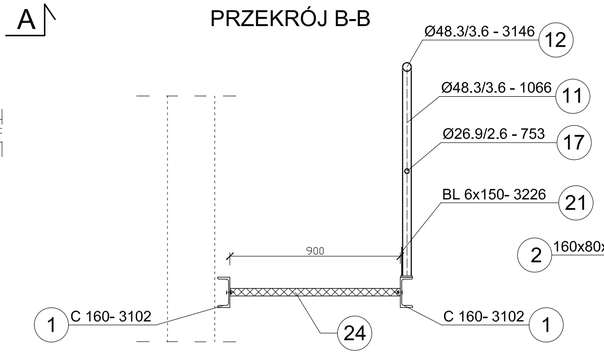

PRZEKRÓJ C-C

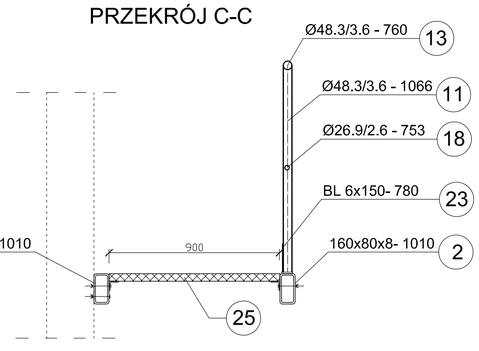

SZCZEGÓŁ A
SKALA 1:10

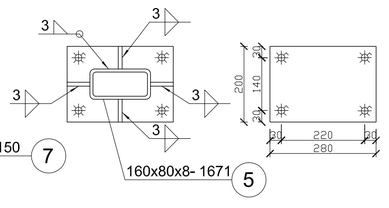

SZCZEGÓŁ B
SKALA 1:10

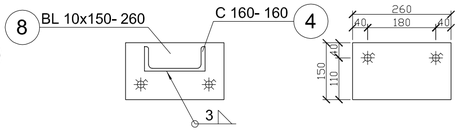

SZCZEGÓŁ C
SKALA 1:10

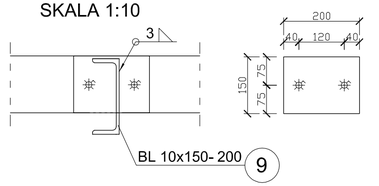

SZCZEGÓŁ D
SKALA 1:10

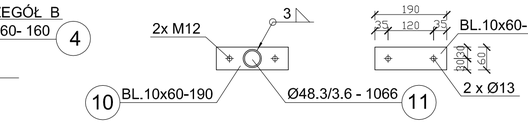

ZESTAWIENIE STALI DLA SCHODÓW I BARIEREK OCHRONNYCH

NR	NAZWA ELEMENTU	DŁUGOŚĆ POJ [m]	GATUNEK STALI	ILOŚĆ [szt.]	DŁUGOŚĆ RAZEM [m]	MASA POJ. [kg/m]	MASA RAZEM [Kg]
1	C 160	3,102	1,4301	2	6,20	18,80	116,64
2	160x80x8	1,010	1,4301	2	2,02	26,40	53,33
3	C 160	2,808	1,4301	2	5,62	18,80	105,58
4	C 160	0,160	1,4301	2	0,32	18,80	6,02
5	160x80x8	1,671	1,4301	2	3,34	26,40	88,23
6	BL10x200	0,280	1,4301	2	0,56	15,70	8,79
7	BL10x60	0,150	1,4301	8	1,20	4,71	5,65
8	BL10x150	0,260	1,4301	2	0,52	11,80	6,14
9	BL10x150	0,200	1,4301	2	0,40	11,80	4,72
10	BL 10x60	0,190	1,4301	6	1,14	4,71	5,37
11	Ø 48,3/3,6	1,066	1,4301	6	6,40	3,97	25,39
12	Ø 48,3/3,6	3,172	1,4301	1	3,17	3,97	12,59
13	Ø 48,3/3,6	0,760	1,4301	1	0,76	3,97	3,02
14	Ø 48,3/3,6	2,950	1,4301	1	2,95	3,97	11,71
15	Ø 48,3/3,6	0,200	1,4301	1	0,20	3,97	0,79
16	Ø 26,9/2,6	0,266	1,4301	1	0,27	1,56	0,41
17	Ø 26,9/2,6	1,363	1,4301	1	1,36	1,56	2,13
18	Ø 26,9/2,6	0,753	1,4301	1	0,75	1,56	1,17
19	Ø 26,9/2,6	1,292	1,4301	1	1,29	1,56	2,02
20	Ø 26,9/2,6	1,329	1,4301	1	1,33	1,56	2,07
21	BL 6x150	3,226	1,4301	1	3,23	7,07	22,81
22	BL 6x150	0,780	1,4301	1	0,78	7,07	5,51
23	BL 6x150	2,676	1,4301	1	2,676	7,07	18,92
OGÓŁEM							509,01
NADDATEK NA SPOINY: 1,8%							9,16
NADDATEK NA NIERÓWNOŚCI: 2%							10,18
NADDATEK NA ELEM. DODATK.: 1,5%							7,64
RAZEM							535,99

ZESTAWIENIE KRAT POMOSTOWYCH- STAL 1.4301

KRATY POMOSTOWE TYPU 40x4mm /34.3x38.1/

CIĘŻAR 46kg/m^2

NR ELEM.	ILOŚĆ [szt]	L [m]	B [m]
24	18,00	0,90	0,25
25	1,00	1,00	0,90

UWAGA:
Wszystkie spoiny nieopisane na rysunku wykonać jako 0,7 grubości cieńszego z łączonych elementów

ESKO-CONSULTING Sp. z o.o.
ul. Ślężna 112/38, 53-111 Wrocław
BIURO: ul. Sikorskiego 19, 65-454 Zielona Góra
tel. (68) 451-85-86, fax (68) 451-85-85
e-mail: sekretariat@esko.org.pl

ESKO CONSULTING

Branża:	ARCHITEKTONICZNA I KONSTRUKCYJNA		
Nazwa zamówienia:	Przebudowa i rozbudowa Oczyszczalni Ścieków w Legnicy w części ściekowej	Skala:	1:20
Tytuł rysunku:	ISTNIEJĄCY BUDYNEK KRAT I POMPOWNI GŁÓWNEJ ŚCIEKÓW Konstrucja schodów stalowych S1	Nr rys.:	11/PW
Projektował:	mgr inż.Władysław Hołysz	Upr. bud. 49/92/ZG do projektowania bez ograniczeń w spec. konstr.-budowlanej	podpis:
Opracował:	mgr inż. Barbara Żok		podpis:
Sprawdził:	mgr inż. Marcin Sobczyk	Upr. bud. LBS/0081/P00K/08 do projektowania bez ograniczeń w spec. konstr.-budowlanej	podpis: